CHINA·HWAMDA

THE CRAFTSMANSHIP OF THE WORLD

中国的华美达,世界的工匠心

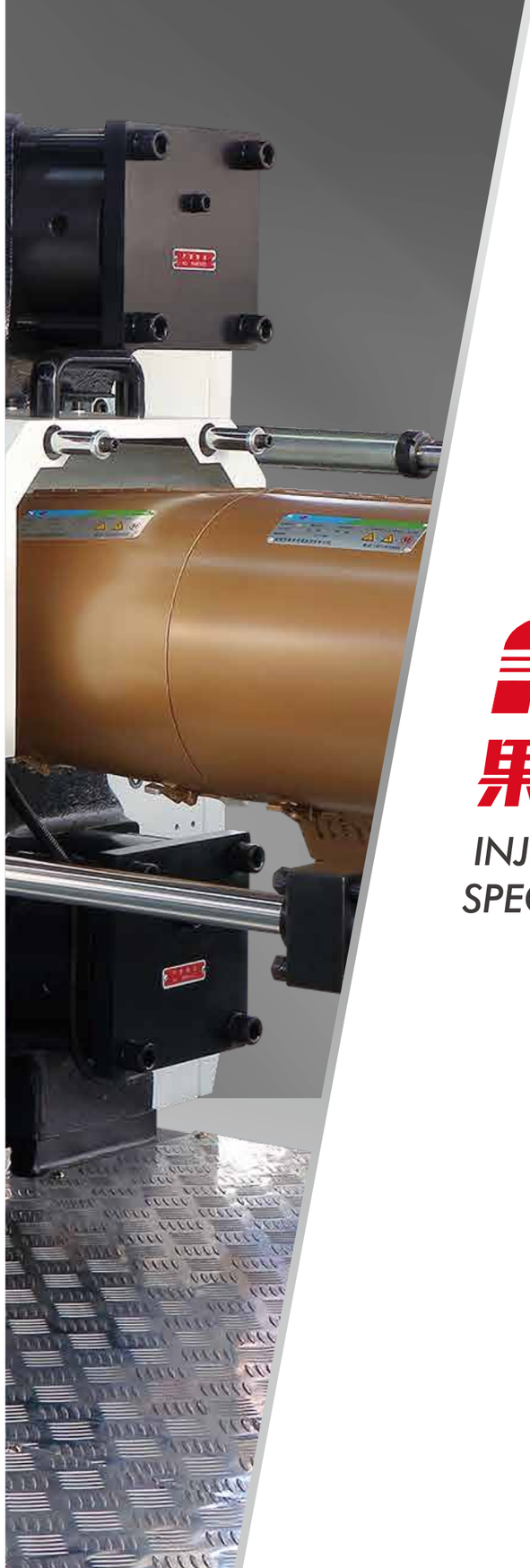

2024年1月修订

FC II

果框专用注塑机

INJECTION MOLDING MACHINE
SPECIALIZE FOR FRUIT CRATE



宁波华美达集团有限公司
NINGBO HWAMDA GROUP CO., LTD.

宁波华美达集团有限公司
NINGBO HWAMDA GROUP CO., LTD.

地址：浙江省宁波市小港安居路368号
Add：Anju Road No.368, Xiao Gang Street,
Ningbo, Zhejiang, P.R. China
邮编（P.C.）：315801
Http://www.hwamda.com

国内销售
电话: 0574-86175111
0574-86176676
传真: 0574-86176890
邮箱: info@hwamda.com

International
Tel: 86-574-86176630
86-574-86228735
Fax: 86-574-86228918
E-mail: sales@hwamda.com



宁波华美达机械制造有限公司地处“中国塑机之都”的浙江省宁波市，是一家专业化生产塑料注射成型机械的高新技术企业，经过不断的技术创新，公司自主研发的系列产品已广泛应用于汽车、电子、医疗、环保、物流、包装等众多注塑生产行业，目前，华美达已经成长为具有雄厚规模实力和创新竞争力的中国注塑机行业前列企业。2021年，成立宁波华美达集团有限公司，以集团化经营服务全球客户。

华美达公司现有五大生产制造基地，超过二十万平方米厂房设施，引进各种大型先进精密加工设备，团结了一支高素质的企业管理与技术创新团队。公司一直致力于高效节能型注塑机的开发制造与市场推广，已成功推出有精密伺服注塑机、二板注塑机、全电动注塑机、高速精密注塑机、高性能注塑机、清混多色注塑机、PET专用快速注胚系统等多个系列以及各种行业专用型产品。

为贴近客户，公司大力开拓国际市场，在国内外建立60余处完善的销售机构及海外服务中心，华美达注塑机受到了北美、中东、南美、东南亚、欧洲及非洲等各个国家和地区客户的使用和欢迎，建立了面向国际市场的营销体系。

公司通过ISO9001、ISO14001、OHSAS18001管理体系认证以及CE、EAC、KCS和“一带一路”等国际认证，所生产的各系列注塑机均配备世界知名品牌的液压、电器及控制系统，引进国际领先设计理念，通过严格的检验、加工、装配、调试，为客户提供优质的产品与服务。

一流的品质，是华美达执着追求的重要目标。尽力满足顾客需求，以精益求精、开拓进取的企业精神缔造辉煌的未来，公司始终坚持“专心专注，做好塑机”的企业理念，为中国注塑机械产业的发展和提高做出自己的贡献。

关于华美达
About US



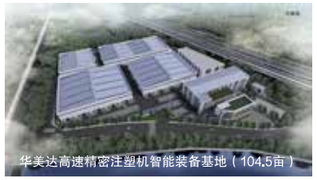



Ningbo Hwamda Machinery Manufacturing Co., Ltd. is a new and high technology enterprise devoted to manufacture plastic injection machine, lying in the "City of China plastic molding machine" - Ningbo, Zhejiang.

Now, Hwamda Company owns five factories with more than two hundred thousand square meters. There are over 500 workers and staff members, holding together a high-quality team of managers and technical team. Our company always devoted to R&D for high efficiency and energy-saving injection molding machine. At present, our main products including servo motor energy saving machines, two platen machines, full electric machines, high speed machine for thin-wall products, twin-color machines, special high speed machine for PET preform and other standard or special injection molding machines.
Following the idea of serving customers, we have established more than 60 perfect sales & service branch in China and abroad. Hwamda machine has sold to many countries such as Russia, Poland, Mexico, India, Sri Lanka, Egypt, Brazil, Peru, Colombia, etc. Hwamda has gradually set up a marketing system covering both the domestic and overseas markets.

Hwamda has passed the ISO9001, ISO14001, OHSAS18001 and CE, EAC, KCS certification. All the series of injection machine are equipped with world famous hydraulic & electric elements and control system. Through strict inspection, assembly and test, Hwamda has provided first-class products and services to customers.

"First-class quality" is what we are pursuing the most. We will try our best to meet the requirements of customers and create even better future. Our company firmly sticks to the idea of "With undivided attention to manufacture excellent plastic injection molding machines", and makes our own contribution for the development and improvement of national plastic industry.





FCII
果框专用注塑机

INJECTION MOLDING MACHINE
SPECIALIZE FOR FRUIT CRATE









CLAMPING UNIT
锁模机构

采用高速机验证通过的加强型模板设计，关键零部件经有限元分析，变形量更小，寿命更长。强化型优质合金钢材料拉杆，不易断裂。
Improved platen with rigidity structure and equipped with high-quality alley metallic tie bar to lengthen the life-span.

超大的开模行程，满足客户模内贴标的要求。
Optimize the opening stroke, more suitable for requirement of IML.

果框机专用熔胶马达，能够适应更高的熔胶压力和熔胶速度，具有更长的使用寿命。（可选配电动熔胶）
Adopting high speed hydraulic motor to ensure plasticizing stability and life-time. It is a optional for E-charge to reach charge on fly, shorten the cycle time.





INJECTION UNIT
螺杆料筒

针对果框料专业开发专用双金属螺杆和双金属料筒，缩短成型周期。
Equipped with bi-metal screw and barrel to increase plasticizing ability.

加热系统标配纳米远红外加热圈，节能效果更佳。
Standard with nano-infrared heating bands.

ELECTRIC UNIT
电控单元

标配安全继电器及液压安全阀，增加电热总保护及插座保护，提升整机安全性能。
Standard with SSR and safety hydraulic valve, adding thermal master switch protection and plug protection to improve the safety performance of the whole machine.

采用高速机专用电脑控制系统，提升控制精度和性能。
Adopting INOVA controller system to improve precision and performance.



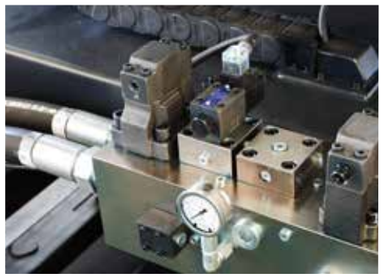

HYDRAULIC UNIT
液压系统

伺服控制系统能有效减少能耗，主力机型均可以实现开模和中子联动功能，提高生产效率，减短生产周期。标配开闭模比例阀，开合模速度快，更平顺，更精准。

Adopting servo control system, energy saving and efficiency.It is a optional selection for parallel movement of eject on fly to decrease cycle time.
Standard with clamping proportional valve, smooth and fast movement.

技术参数表 *SPECIFICATIONS*

参数	PARAMETER	UNIT	HMD320FCII
国际公认型号	International size rating	——	1930/320
注射装置	INJECTION UNIT		
理论注射容量	Injection volume(theoretical)	cm^3	1435
注射重量	Injection weight(PS)	g (克)	1306
		oz (盎司)	46.1
注射速率	Injection rate(PS)	g/s	543
螺杆直径	Screw diameter	mm	75
注射压力	Injection pressure	MPa	134
螺杆长径比	Screw L/D ratio	——	21.6:1
螺杆行程	Screw stroke	mm	325
螺杆转速	Screw speed	r/ min	0 ~ 200
合模装置	CLAMPING UNIT		
锁模力	Clamping force	kN	3200
移模行程	Mold opening stroke	mm	670
模板尺寸	Platen size	mm	960×960
拉杆内间距	Dist. between tie bars (H × V)	mm	680×680
模板最大距离	Max.daylight	mm	1340
容模量 (最小—最大)	Mold thickness(Min–Max)	mm	250 ~ 670
顶出行程	Ejector stroke	mm	160
顶出力	Ejector tonnage	kN	77
动力/电热	POWER UNIT		
油压系统压力	Hydraulic system pressure	MPa	17.5
油泵马达	Pump motor power	kW	64.6
电热功率	Heater power	kW	31
温度控制区数	Number of temp control zones	——	5
其 它	OTHERS		
油箱容积	Oil tank	L (升)	380
外形尺寸 (L x W x H)	Machine dimension (L x W x H)	m	6.8×1.8×2.4
机器重量	Machine weight	Ton	12

模板尺寸 *PLATEN DIMENSION*

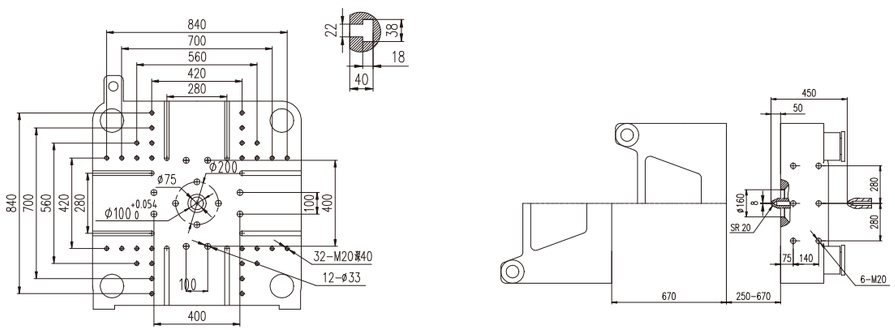

说明：由于产品改进，技术参数的变更，恕不另行通知。

技术参数表 *SPECIFICATIONS*

参数	PARAMETER	UNIT	HMD370FCII
国际公认型号	International size rating	——	2674/370
注射装置	INJECTION UNIT		
理论注射容量	Injection volume(theoretical)	cm^3	2042
注射重量	Injection weight(PS)	g (克)	1858
		oz (盎司)	65.5
注射速率	Injection rate(PS)	g/s	714
螺杆直径	Screw diameter	mm	85
注射压力	Injection pressure	MPa	131
螺杆长径比	Screw L/D ratio	——	20:1
螺杆行程	Screw stroke	mm	360
螺杆转速	Screw speed	r/ min	0 ~ 152
合模装置	CLAMPING UNIT		
锁模力	Clamping force	kN	3700
移模行程	Mold opening stroke	mm	710
模板尺寸	Platen size	mm	1055×1005
拉杆内间距	Dist. between tie bars (H × V)	mm	730×680
模板最大距离	Max.daylight	mm	1440
容模量 (最小—最大)	Mold thickness(Min–Max)	mm	250 ~ 730
顶出行程	Ejector stroke	mm	185
顶出力	Ejector tonnage	kN	111
动力/电热	POWER UNIT		
油压系统压力	Hydraulic system pressure	MPa	17.5
油泵马达	Pump motor power	kW	76
电热功率	Heater power	kW	31.8
温度控制区数	Number of temp control zones	——	5
其 它	OTHERS		
油箱容积	Oil tank	L (升)	505
外形尺寸 (L x W x H)	Machine dimension (L x W x H)	m	7.4×1.9×2.5
机器重量	Machine weight	Ton	14.5

模板尺寸 *PLATEN DIMENSION*

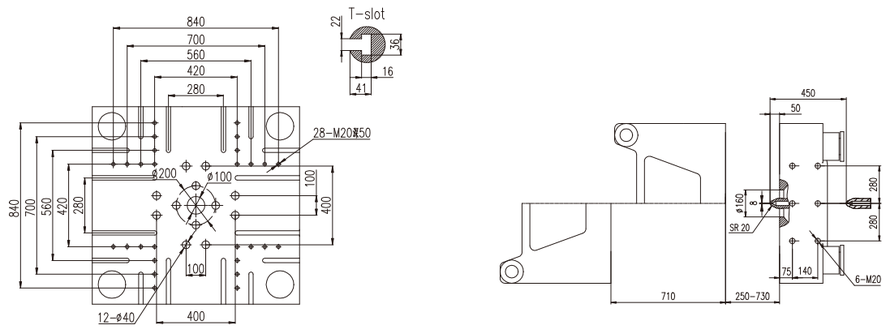

Remark:We reserve the right to make any technical improvement without prior notice.

技术参数表 *SPECIFICATIONS*

参数	PARAMETER	UNIT	HMD450FCII	
国际公认型号	International size rating	——	3730/450	
注射装置	INJECTION UNIT			
理论注射容量	Injection volume(theoretical)	cm^3	2703	3011
注射重量	Injection weight(PS)	g (克)	2460	2740
		oz (盎司)	86.8	96.6
注射速率	Injection rate(PS)	g/s	691	769
螺杆直径	Screw diameter	mm	90	95
注射压力	Injection pressure	MPa	138	124
螺杆长径比	Screw L/D ratio	——	21:1	20:1
螺杆行程	Screw stroke	mm	425	
螺杆转速	Screw speed	r/ min	0 ~ 195	
合模装置	CLAMPING UNIT			
锁模力	Clamping force	kN	4500	
移模行程	Mold opening stroke	mm	770	
模板尺寸	Platen size	mm	1052×1062	
拉杆内间距	Dist. between tie bars (H × V)	mm	770×740	
模板最大距离	Max.daylight	mm	1550	
容模量 (最小—最大)	Mold thickness(Min–Max)	mm	250 ~ 780	
顶出行程	Ejector stroke	mm	185	
顶出力	Ejector tonnage	kN	111	
动力/电热	POWER UNIT			
油压系统压力	Hydraulic system pressure	MPa	17.5	
油泵马达	Pump motor power	kW	50.2+31.3	
电热功率	Heater power	kW	44.3	
温度控制区数	Number of temp control zones	——	5	
其 它	OTHERS			
油箱容积	Oil tank	L (升)	500	
外形尺寸 (L x W x H)	Machine dimension (L x W x H)	m	8.1×2.1×2.5	
机器重量	Machine weight	Ton	18	

模板尺寸 *PLATEN DIMENSION*

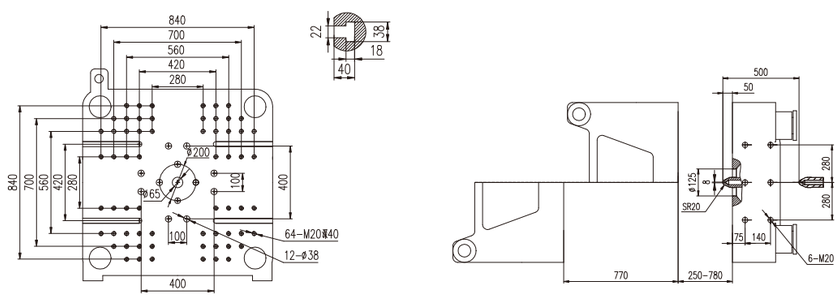

说明：由于产品改进，技术参数的变更，恕不另行通知。

技术参数表 *SPECIFICATIONS*

参数	PARAMETER	UNIT	HMD530FCII	
国际公认型号	International size rating	——	3730/530	
注射装置	INJECTION UNIT			
理论注射容量	Injection volume(theoretical)	cm^3	2703	3011
注射重量	Injection weight(PS)	g (克)	2460	2740
		oz (盎司)	86.8	96.6
注射速率	Injection rate(PS)	g/s	796	887
螺杆直径	Screw diameter	mm	90	95
注射压力	Injection pressure	MPa	138	124
螺杆长径比	Screw L/D ratio	——	21:1	20:1
螺杆行程	Screw stroke	mm	425	
螺杆转速	Screw speed	r/ min	0 ~ 225	
合模装置	CLAMPING UNIT			
锁模力	Clamping force	kN	5300	
移模行程	Mold opening stroke	mm	850	
模板尺寸	Platen size	mm	1123×1143	
拉杆内间距	Dist. between tie bars (H × V)	mm	820×800	
模板最大距离	Max.daylight	mm	1670	
容模量 (最小—最大)	Mold thickness(Min–Max)	mm	300 ~ 820	
顶出行程	Ejector stroke	mm	220	
顶出力	Ejector tonnage	kN	151	
动力/电热	POWER UNIT			
油压系统压力	Hydraulic system pressure	MPa	17.5	
油泵马达	Pump motor power	kW	64.6+31.3	
电热功率	Heater power	kW	44.3	
温度控制区数	Number of temp control zones	——	5	
其 它	OTHERS			
油箱容积	Oil tank	L (升)	570	
外形尺寸 (L x W x H)	Machine dimension (L x W x H)	m	8.4×2.2×2.6	
机器重量	Machine weight	Ton	22	

模板尺寸 *PLATEN DIMENSION*

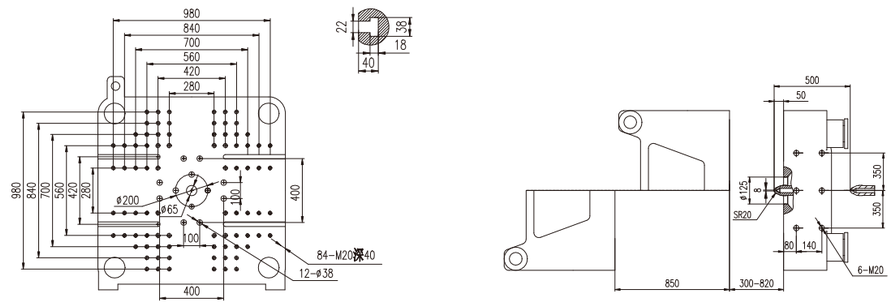

Remark:We reserve the right to make any technical improvement without prior notice.

技术参数表 *SPECIFICATIONS*

参数	PARAMETER	UNIT	HMD580FCII	
国际公认型号	International size rating	——	4877/580	
注射装置	INJECTION UNIT			
理论注射容量	Injection volume(theoretical)	cm^3	3534	3895
注射重量	Injection weight(PS)	g (克)	3216	3544
		oz (盎司)	113.4	125
注射速率	Injection rate(PS)	g/s	945	1042
螺杆直径	Screw diameter	mm	100	105
注射压力	Injection pressure	MPa	138	125
螺杆长径比	Screw L/D ratio	——	21:1	20:1
螺杆行程	Screw stroke	mm	450	
螺杆转速	Screw speed	r/ min	0 ~ 170	
合模装置	CLAMPING UNIT			
锁模力	Clamping force	kN	5800	
移模行程	Mold opening stroke	mm	870	
模板尺寸	Platen size	mm	1180×1210	
拉杆内间距	Dist. between tie bars (H × V)	mm	870×840	
模板最大距离	Max.daylight	mm	1700	
容模量 (最小—最大)	Mold thickness(Min–Max)	mm	300 ~ 830	
顶出行程	Ejector stroke	mm	220	
顶出力	Ejector tonnage	kN	151	
动力/电热	POWER UNIT			
油压系统压力	Hydraulic system pressure	MPa	17.5	
油泵马达	Pump motor power	kW	76+31.3	
电热功率	Heater power	kW	55.6	
温度控制区数	Number of temp control zones	——	5	
其 它	OTHERS			
油箱容积	Oil tank	L (升)	570	
外形尺寸 (L x W x H)	Machine dimension (L x W x H)	m	8.7×2.3×2.7	
机器重量	Machine weight	Ton	22	

模板尺寸 *PLATEN DIMENSION*

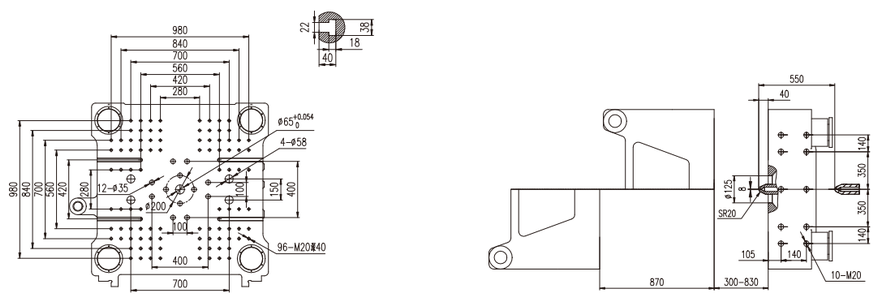

说明：由于产品改进，技术参数的变更，恕不另行通知。

技术参数表 *SPECIFICATIONS*

参数	PARAMETER	UNIT	HMD700FCII
国际公认型号	International size rating	——	5300/700
注射装置	INJECTION UNIT		
理论注射容量	Injection volume(theoretical)	cm^3	4274
注射重量	Injection weight(PS)	g (克)	3890
		oz (盎司)	137.2
注射速率	Injection rate(PS)	g/s	1059
螺杆直径	Screw diameter	mm	110
注射压力	Injection pressure	MPa	122
螺杆长径比	Screw L/D ratio	——	20:1
螺杆行程	Screw stroke	mm	450
螺杆转速	Screw speed	r/ min	0 ~ 150
合模装置	CLAMPING UNIT		
锁模力	Clamping force	kN	7000
移模行程	Mold opening stroke	mm	970
模板尺寸	Platen size	mm	1325×1345
拉杆内间距	Dist. between tie bars (H × V)	mm	970×930
模板最大距离	Max.daylight	mm	1930
容模量 (最小—最大)	Mold thickness(Min–Max)	mm	350 ~ 960
顶出行程	Ejector stroke	mm	265
顶出力	Ejector tonnage	kN	182
动力/电热	POWER UNIT		
油压系统压力	Hydraulic system pressure	MPa	17.5
油泵马达	Pump motor power	kW	64.6+50.2
电热功率	Heater power	kW	52.7
温度控制区数	Number of temp control zones	——	5
其 它	OTHERS		
油箱容积	Oil tank	L (升)	680
外形尺寸 (L x W x H)	Machine dimension (L x W x H)	m	9.7×2.4×2.7
机器重量	Machine weight	Ton	32

模板尺寸 *PLATEN DIMENSION*

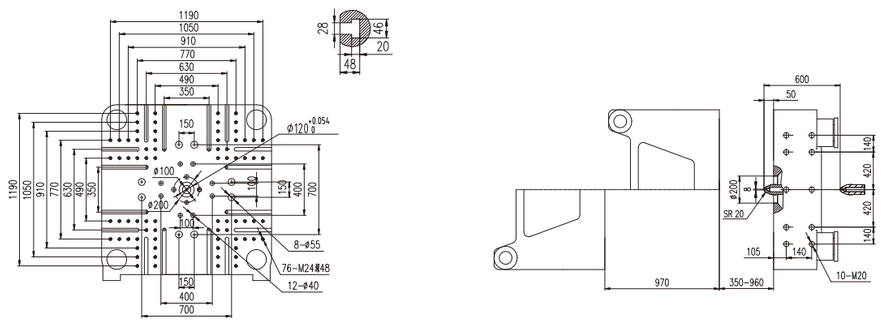

Remark:We reserve the right to make any technical improvement without prior notice.